Estado Plurinacional de Bolivia

MINISTERIO DE DESARROLLO RURAL Y TIERRAS
PROGRAMA EMPODERAR
PROYECTO DE ALIANZA RURALES II - PAR II - FA
ASOCIACIÓN INTEGRAL DE PRODUCTORES AGROPECUARIOS LAMANI BAJA "AIPROAL"

SOLICITUD DE COTIZACIONES (SC)

La **Asociación Integral de Productores Agropecuarios Lamani Baja "AIPROAL**, en el marco del Plan de Alianza **Producción y Comercialización de Zanahoria Lamani Baja "**, financiado por el Proyecto de Alianzas Rurales PAR II FA, invita a potenciales proveedores a presentar ofertas para la adquisición de:

REFERENCIA	ITEM	UNIDAD.	CANTIDAD	NOMBRE DE LOS BIENES
SC -01	1	Unidad	8	Lavadora de zanahoria
SC - 02	2	Unidad	23	Mochila más equipo de protección
SC – 03	3	Unidad	4	Tanque de almacenamiento agua 2000 litros más accesorios
	4	Unidad	4	Tanque de almacenamiento de agua de 5000 litros más accesorios
SC – 04	5	Unidad	1	Tanque elevado de HºAº más accesorios
SC - 05	6	Unidad	22	Sistema de riego parcelario más accesorios

Los proveedores serán seleccionados en base al método de Solicitud de Cotizaciones (SC), descrito en el Manual de Adquisiciones y Contrataciones para las organizaciones de pequeños productores.

La información referida a cada solicitud de cotización (especificaciones técnicas y formularios de cotización), puede ser solicitada al correo electrónico lamanibaja.26@gmail.com o descargada de la página web www.empoderar.gob.bo

Las cotizaciones deberán ser presentadas en sobre cerrado en la dirección detallada abajo, a más tardar a horas **15:00 del 27 de octubre de 2020** Las cotizaciones que se reciban fuera de plazo serán rechazadas. No se recibirán cotizaciones electrónicas.
Los sobres cerrados con las cotizaciones deberán ser presentadas en la siguiente dirección:

Señores:
Asociación Integral de Productores Agropecuarios Lamani Baja "AIPROAL"
Av. Bolívar s/n esquina calle 19 de marzo, zona Villa Magisterio
Potosí – Bolivia
Ref.- : (SC – 01), (SC-02), (SC-03), (SC-04), (SC-05), (SC-06)

Lamani Baja, 21 de Octubre de 2020

ASOCIACIÓN INTEGRAL DE PRODUCTORES AGROPECUARIOS LAMANI BAJA "AIPROAL"

Código: PSI - 0508 5 - 006 - 3

SOLICITUD DE COTIZACIONES PARA ADQUISICIÓN DE BIENES Y SERVICIOS DE NO CONSULTORÍA (SC)

REF: SC-01

ITEM	CANT.	UNIDAD	NOMBRE DE LOS BIENES
1	**8**	Unidad	Lavadora de zanahoria

PROYECTO DE ALIANZAS RURALES II
ASOCIACIÓN INTEGRAL DE PRODUCTORES AGROPECUARIOS LAMANI BAJA "AIPROAL"

INVITACIÓN A PRESENTAR COTIZACIONES PARA LA ADQUISICIÓN DE BIENES

Lamani Baja, 21 de 0ctubre de 2020

Señores: ……

1. La Organización de Pequeños Productores, ***Asociación Integral de Productores Agropecuarios Lamani Baja "AIPROAL"*,** tiene aprobado recibir recursos del Proyecto Alianzas Rurales II (PAR II), para la ejecución del Plan de Alianza " **Producción y Comercialización de Zanahoria con la Asociación AIPROAL**

2. La Organización de Pequeños Productores, "***Asociación Integral de Productores Agropecuarios Lamani Baja "AIPROAL"*** le invita a presentar cotizaciones para proveer el (los) bien(es) indicados en el anexo adjunto.

Ref. SC-01: Lavadora de Zanahoria

ITEM	CANT.	UNIDAD	NOMBRE DE LOS BIENES
1	8	Unidad	Lavadora de zanahoria

Forma de adjudicación: Por el precio menor y por el total de la oferta.

3. **PLAZO PARA LA PRESENTACIÓN DE OFERTAS**. Las cotizaciones deberán ser recibidas por el Comprador en las oficinas de EMPODERAR - PAR Potosí, ubicada en Av. Bolívar s/n esquina calle 19 de marzo, zona Villa Magisterio, hasta Horas **15:00 del** 27 de Octubre **2020**, en sobre cerrado.

Señores:
Asociación Integral de Productores Agropecuarios Lamani Baja "AIPROAL"
Av. Bolívar s/n esquina calle 19 de marzo, zona Villa Magisterio
Potosí – Bolivia
Ref.-: SC-01 "Lavadora de zanahoria

4. DOCUMENTOS QUE DEBEN PRESENTAR LOS PROPONENTES

La propuesta deberá ser presentada con los siguientes documentos:

DP-1 Carta de Presentación a nombre de la "***Asociación Integral de Productores Agropecuarios Lamani Baja"*,** indicando la oferta total y validez de la propuesta. Dicha carta debe ser firmada por el representante legal.

DP-2 Formulario de Identificación del Proponente, adjuntando en copia simple:

- Testimonio de Constitución de la empresa (Si corresponde).
- Poder del Representante Legal de la empresa licitante, con atribuciones para presentar propuestas (ofertas o cotizaciones) y suscribir contratos (Si corresponde).
- Cédula de identidad del Representante Legal.
- Certificado de registro en Impuestos Nacionales (Número de Identificación Tributaria).
- Registro en Fundempresa
- Presentar certificado de garantía

DP-3 Formulario de Cotización, describiendo las especificaciones ofertadas.

5. PERIODO DE VALIDEZ DE LAS COTIZACIONES:

Las cotizaciones deben ser válidas por un periodo de **Sesenta (60) días** a partir de la fecha de la cotización. Toda oferta con un periodo de validez menor al requerido será rechazada por el Comprador por no ajustarse a las condiciones de esta invitación.

6. PAGOS:

El precio ofrecido será fijo y deberá incluir los impuestos de ley mediante factura o recibo con la retención de impuestos (en caso de no contar con factura).

La Empresa presentará al Comprador la solicitud de pago por escrito, adjuntando factura comercial y el pago se realizará mediante cheque a nombre del proveedor, cuando procedan los bienes entregados y los servicios realizados.

Atentamente

……..……
Sr. Sr. Mario Estrada Copa
PRESIDENTE COMITÉ DE ADMINISTRACIÓN

Adj.: *Especificaciones Técnicas*

ESPECIFICACIONES TECNICAS

MATERIALES EXTRA PARCELA

I. ESPECIFICACIONES TÉCNICAS MÍNIMAS REQUERIDAS					
LAVADORA DE ZANAHORIA				**UNIDAD**	**CANTIDAD**
Nº	**ITEM**		**ESPECIFICACIONES TECNICAS**	**PZAS**	**8**
1	**lavadora de zanahoria Motor gasolina**	**Descripción general**	Maquina utilizada para el lavado de la zanahoria y otros tubérculos como la papa, etc.	PZAS	7
		Características estructurales	Estructura metálica Armazón de angular de 2 " x 1/4" Tolva de alimentación y descargue de plancha reforzado con angular de ¾ Tapa de ingreso de plancha y tapa de salida de plancha desarmable reforzada Montado sobre 4 ruedas de aro 13 (nuevas) con maceros originales en eje de 1 1/2" rectificada en torno Brazo metálico para acoplar al tractor o movilidad de angular doble de 2" x 1/4" Patas soporte de angular 2" x 1/4"		
		Cilindro de lavado	Cilindro de lavado Estructura del cilindro con costillas mecánicas y cinturones de platino, cinturones en los extremos Eje de rotación cañería de alta presión esquema 40, espesor de pared extremos del eje reforzados, mecanizado en torno Radios centre adores de cañería de alta presión de esquema 40 Revestido de goma, sujeto con pernos carroceros Separador de cilindro las tapas anteriores y posteriores de plancha reforzados con angulares Rodamientos de descanso fijados con pernos mas volandas		
		Sistema de transmisión de fuerza	Angular de 2" x 1 1/4 de acero mecanizado en torno con radios centrados con orificios prisioneros cubeteros Piños e acero dientes (tomeado) chavetero Polea de transmisión plana de platino con radios y chavetero eje de diámetro para piñón polea fundida de transmisión con chavetero orificios pricioneros en los extremos Correa trapezoidal para transmisión Motor a gasolina de 13 HP con eje largo Polea transmisora de motor a torneado de acero 40 con chaveta Polea con 4 correas		
		Características generales	Cubierta con pintura exterior e interna con anticorrosiva capacidad de 8 qq con viñetas de dos logos institucionales y codificación en cada maquina		
2	**lavadora de zanahoria Motor eléctrico**	**Descripción general**	Maquina utilizada para el lavado de la zanahoria y otros tubérculos como la papa, etc.	pzas	1
		Características estructurales	Estructura metálica Armazón de angular de 2 " x 1/4" Tolva de alimentación y descargue de plancha reforzado con angular de ¾ Tapa de ingreso de plancha y tapa de salida de plancha desarmable reforzada Montado sobre 2 ruedas de aro 13 (nuevas) con maceros originales en eje de 1 1/2" rectificada en torno		

			Patas soporte de angular 2" x 1/4"		
		Cilindro de lavado	Cilindro de lavado Estructura del cilindro con costillas mecánicas y cinturones de platino, cinturones en los extremos Eje de rotación cañería de alta presión esquema 40, espesor de pared extremos del eje reforzados, mecanizado en torno Radios centre adores de cañería de alta presión de esquema 40 Revestido de goma, sujeto con pernos carroceros Separador de cilindro las tapas anteriores y posteriores de plancha Rodamientos de descanso fijados con pernos mas volandas		
		Sistema de transmisión de fuerza	Angular de 2" x 1 1/4 de acero mecanizado en torno con radios centreados con orificios prisioneros cubeteros Piños e acero dientes (tomeado) chavetero Polea de transmisión plana de platino con radios y chavetero eje de diámetro para piñón polea fundida de transmisión con chavetero orificios pricioneros en los extremos Correa trapezoidal para transmisión Motor a eléctrico de 5 HP Polea transmisora de motor a torneado de acero 40 con chaveta Polea con 4 correas		
		Características generales	Cubierta con pintura exterior e interna con anticorrosiva capacidad de 8 qq con viñetas de dos logos institucionales y codificación en cada maquina		

II. PLAN DE ENTREGA E INSTALACIÓN

El lugar de entrega de las lavadoras será en la Comunidad de Lamani Baja, Municipio de Betanzos Del Dpto. de Potosí; a 10 Km de la localidad de Betanzos; La comunidad está ubicada a 10 km de la localidad de Betanzos sobre el camino asfalto Quivi Quivi. entre las coordenadas UTM X = 245525 Y = 7839919 (Se adjunta ubicación de parcelas en Google EARTH)

El plazo para la entrega no deberá ser superior a **10** días calendario. A partir de la orden de compra

Concluido la Instalación de las lavadoras , será Imprescindible realizar las pruebas de funcionamiento, a objeto de verificar si los materiales empleados y su ejecución son adecuados. Si existen fallas evidentes deberán ser reparadas en forma similar.

III. GARANTÍA Y SERVICIOS ADICIONALES REQUERIDOS

1. Todos los equipos deben cumplir con las normativas estándar, garantizando la calidad, la integridad y un rendimiento óptimo después de su instalación (incluye prueba hidráulica).
2. Todas las lavadoras deberán contener una marca indeleble a intervalos, en la que se especifique mínimamente la capacidad potencia de trabajo del fabricante registrado y el certificado correspondiente al lote de fabricación concordante con el producto proveído.
3. Todos los equipos y accesorios proveídos deberán presentar certificado de calidad del fabricante por el producto ofertado, sea este importado o nacional.
4. El Proveedor debe brindar el servicio de capacitación en la instalación, manejo, operación y mantenimientos de los bienes en el lugar de entrega.

5. El Proveedor deberá presentar un certificado de garantía por defectos de fábrica y/o mal funcionamiento mínima de 1 año.

6. Todos los insumos utilizados para la instalación de las lavadoras, deberán ser adquiridos de empresas establecidas legamente en el territorio nacional.
7. Para la instalación de los ítems indicados, el Constructor proporcionará las piezas principales y accesorios necesarios para su instalación que se requieran según el diseño previsto.
8. La ejecución de la prueba de funcionamiento seguirá las prescripciones de la Norma Boliviana 213 y 646 o su equivalente, debiendo emplearse agua limpia.
9. Los equipos deben llevar logos institucionales de acuerdo a diseño

Lamani Baja, 21 Octubre de 2020

……..……..

Sr. Mario Estrada Copa

PRESIDENTE COMITÉ DE ADMINISTRACIÓN

FORMULARIO DP -01

MODELO DE CARTA DE PRESENTACION

(Lugar y Fecha) .....

Señores

(Nombre de la Organización)
Presente. -

Ref.: Carta de presentación de cotización/oferta-- ***(Indicar el Objeto de la Invitación)***

Estimados Señores:

Luego de haber examinado la Carta de Invitación para presentar Cotización, de los cuales confirmamos recibo por la presente, el suscrito ofrece proveer e instalar los bienes a conformidad con las Especificaciones Técnicas y plazos indicados en la oferta.

Declaramos expresamente el conocimiento de las Condiciones y Especificaciones Técnicas solicitadas en la carta de invitación y autorizamos, mediante la presente, para que cualquier persona natural o jurídica, suministre a los representantes autorizados de la OPP, toda la información que consideren necesaria para verificar la documentación que presentamos, y en caso de comprobarse cualquier incorrección en la misma, nos damos por notificados que su Entidad tiene el derecho a descalificar nuestra oferta.

Convenimos en mantener esta oferta por un período de ***(indicar número de días, que debe ser igual o superior a lo indicado en la Invitación***) días a partir de la fecha fijada para la apertura de propuestas.

Nuestra oferta económica total asciende a Bs…….. ***(indicar el numeral y literal importe total de la propuesta)***

.....
(Firma Representante Legal)
(Aclaración de la firma)

Adj.: *Invitación Decepcionada (firmada y Sellada)*

FORMULARIO DP -02

IDENTIFICACIÓN DEL PROPONENTE

1. Nombre o razón social: _____
2. Dirección Principal: _____
3. Ciudad - País: _____
4. Teléfonos: _____ Celular: _____
5. Fax: _____
6. Correo electrónico: _____
7. Nombre original y año de fundación la Firma: _____
8. Registro Actualizado de Matricula otorgado por FUNDEMPRESA: _____
9. NIT N°: _____

IDENTIFICACIÓN DEL REPRESENTANTE LEGAL

1. Nombre del Representante Legal en Bolivia: _____
2. C.I. N°: _____
3. Dirección del Representante Legal: _____
4. Ciudad país: _____
5. Teléfonos: _____ Celular: _____
6. Fax: _____
7. Correo electrónico: _____
8. Tipo de Organización: (Marque lo que corresponda)

Unipersonal	( )	Sociedad Colectiva	( )
Sociedad Comandita	( )	Sociedad de Responsabilidad	( )
Sociedad Anónima	( )	Sociedad Accidental	( )
Otros	( )		

Nombre, Firma y Sello de la empresa

FORMULARIO DP -03

SOLICITUD DE COTIZACION

Bienes y Servicios distintos a los de consultoría (Expresado en Bs)

OPP: Asociación Integral de Productores Agropecuarios "*AIPROAL*"

MATERIALES EXTRA PARCELA

I. ESPECIFICACIONES TÉCNICAS MÍNIMAS REQUERIDAS				ESPECIFICACIONES TECNICAS PROPUESTAS (DEBE INCLUIR PROCEDENCIA Y MARCA)	UNIDAD	CANTIDAD	PRECIO UNITARIO	TOTAL
LAVADORA DE ZANAHORIA								
Nº	ITEM	ESPECIFICACIONES TECNICAS			PZAS	8		
1	**Lavadora de zanahoria motor gasolina**	Descripción general	Maquina utilizada para el lavado de la zanahoria y otros tubérculos como la papa, etc.		piezas	7		
		Características estructurales	Estructura metálica Armazón de angular de 2 " x 1/4" Tolva de alimentación y descargue de plancha reforzado con angular de 3/4 1.5 Pulg. Montado sobre 4 ruedas de aro 13 (nuevas) con maceros originales en eje de 1 1/2" rectificada en torno Brazo metálico para acoplar al tractor o movilidad de angular doble de 2" x 1/4" Patas soporte de angular 2" x 1/4"					
		Cilindro de lavado	Cilindro de lavado Estructura del cilindro con costillas mecánicas y cinturones de platino, cinturones en los extremos Eje de rotación cañería de alta presión esquema 40, espesor de pared extremos del eje reforzados, mecanizado en torno Radios centre adores de cañería de alta presión de esquema 40 Revestido de goma, sujeto con pernos carroceros Separador de cilindro las tapas anteriores y posteriores de plancha reforzados con angulares Rodamientos de descanso fijados con pernos más volandas					
		Sistema de transmisión de fuerza	Angular de 2" x 1 1/4 de acero mecanizado en torno con radios centrados con orificios pricioneros cubeteros Piños e acero dientes (tomeado) chavetero Polea de transmisión plana de platino con radios y chavetero eje de diámetro para piñón polea fundida de transmisión con chavetero orificios prisioneros en los extremos Correa trapezoidal para transmisión Motor a gasolina de 13 HP con eje largo Polea transmisora de motor a torneado de acero 40 con chaveta					

			Polea con 4 correas					
		Características generales	Cubierta con pintura exterior e interna con anticorrosiva capacidad de 8 qq con viñetas de dos logos institucionales y codificación en cada maquina					
2	**lavadora de zanahoria a motor eléctrico**	Características estructurales	Estructura metálica Armazón de angular de 2 " x 1/4" Tolva de alimentación y descargue de plancha reforzado con angular de 3/4 Tapa de ingreso de plancha y tapa de salida de plancha desarmable reforzada Montado sobre 2 ruedas de aro 13 (nuevas) con maceros originales en eje de 1 1/2" rectificada en torno Patas soporte de angular 2" x 1/4"		pzas	**1**		
		Cilindro de lavado	Cilindro de lavado Estructura del cilindro con costillas mecánicas y cinturones de platino, cinturones en los extremos Eje de rotación cañería de alta presión esquema 40, espesor de pared extremos del eje reforzados, mecanizado en torno Radios centre adores de cañería de alta presión de esquema 40 Revestido de goma, sujeto con pernos carroceros Separador de cilindro las tapas anteriores y posteriores de plancha Rodamientos de descanso fijados con pernos mas volandas					
		Sistema de transmisión de fuerza	Angular de 2" x 1 1/4 de acero mecanizado en torno con radios centreados con orificios pricioneros cubeteros					
			Piños e acero dientes (tomeado) chavetero					
			Polea de transmisión plana de platino con radios y chavetero eje de diámetro para piñón polea fundida de transmisión con chavetero orificios pricioneros en los extremos Correa trapezoidal para transmisión Motor a eléctrico de 5 HP Polea con 4 correas					
		Características generales	Cubierta con pintura exterior e interna con anticorrosiva capacidad de 8 qq con viñetas de dos logos institucionales y codificación en cada maquina					
						TOTAL PRECIO OFERTADO		

II. PLAN DE ENTREGA E INSTALACIÓN SOLICITADAS	**II. PLAN DE ENTREGA E INSTALACIÓN OFERTADAS**
1-El lugar de entrega de las lavadoras será en la Comunidad de Lamani Baja, Municipio de Betanzos Del Dpto. de Potosí; a 10 Km de la localidad de Betanzos; La comunidad está ubicada a 10 km de la localidad de Betanzos sobre el camino asfalto Quivi Quivi. entre las coordenadas UTM X = 245525 Y = 7839919 (Se adjunta ubicación de parcelas en Google EARTH)	
2.El plazo para la entrega no deberá ser superior a **10** días calendario. A partir de la orden de compra	

3.Concluido la Instalación de las lavadoras , será Imprescindible realizar las pruebas de funcionamiento, a objeto de verificar si los materiales empleados y su ejecución son adecuados. Si existen fallas evidentes deberán ser reparadas en forma similar.	
III. GARANTÍA Y SERVICIOS ADICIONALES SOLICITADAS	**III. GARANTÍA Y SERVICIOS ADICIONALES OFERTADAS**
1. Todos los equipos deben cumplir con las normativas estándar, garantizando la calidad, la integridad y un rendimiento óptimo después de su instalación (incluye prueba hidráulica). 2. Todas las lavadoras deberán contener una marca indeleble a intervalos, en la que se especifique mínimamente la capacidad potencia de trabajo del fabricante registrado y el certificado correspondiente al lote de fabricación concordante con el producto proveído. 3. Todos los equipos y accesorios proveídos deberán presentar certificado de calidad del fabricante por el producto ofertado, sea este importado o nacional. 4. El Proveedor debe brindar el servicio de capacitación en la instalación, manejo, operación y mantenimientos de los bienes en el lugar de entrega. 5. El Proveedor deberá presentar un certificado de garantía por defectos de fábrica y/o mal funcionamiento mínima de 1 año. 6. Todos los insumos utilizados para la instalación de las lavadoras, deberán ser adquiridos de empresas establecidas legamente en el territorio nacional. 7. Para la instalación de los ítems indicados, el Constructor proporcionará las piezas principales y accesorios necesarios para su instalación que se requieran según el diseño previsto. 8. La ejecución de la prueba de funcionamiento seguirá las prescripciones de la Norma Boliviana 213 y 646 o su equivalente, debiendo emplearse agua limpia. 9. Los equipos deben llevar logos institucionales de acuerdo a diseño	

Nota: Todos los costos deben incluir los servicios adicionales requeridos en las especificaciones técnicas

Proveedor: …….. Fecha: ……

Dirección: ……Teléfono: ……..

Servicios Adicionales: ……..

Tiempo de entrega: ……

Lugar de entrega: ……....

Validez de la oferta: ……..

FIRMA Y SELLO PROVEEDOR
Nombre: ……
CI: ……

ASOCIACIÓN INTEGRAL DE PRODUCTORES AGROPECUARIOS LAMANI BAJA "AIPROAL"

Código: PSI - 0508 5 - 006 - 3

SOLICITUD DE COTIZACIONES PARA ADQUISICIÓN DE BIENES Y SERVICIOS DE NO CONSULTORÍA (SC)

REF: SC-02

ITEM	CANT.	UNIDAD	NOMBRE DE LOS BIENES
2	23	Unidad	Mochila más equipo de protección

PROYECTO DE ALIANZAS RURALES II
ASOCIACIÓN INTEGRAL DE PRODUCTORES AGROPECUARIOS LAMANI BAJA "AIPROAL

INVITACIÓN A PRESENTAR COTIZACIONES PARA LA ADQUISICIÓN DE BIENES

Lamani Baja, 21 de Octubre 2020

Señores: ……..

7. La Organización de Pequeños Productores, ***Asociación Integral de Productores Agropecuarios Lamani Baja "AIPROAL"*,** tiene aprobado recibir recursos del Proyecto Alianzas Rurales II (PAR II), para la ejecución del Plan de Alianza " **Producción y Comercialización de Zanahoria con la Asociación "AIPROAL"**

8. La Organización de Pequeños Productores, "***Asociación Integral de Productores Agropecuarios Lamani Baja "AIPROAL"*** le invita a presentar cotizaciones para proveer el (los) bien(es) indicados en el anexo adjunto.

Ref. SC - 02 Mochila más Equipo de protección

ITEM	CANT.	UNIDAD	NOMBRE DE LOS BIENES
2	23	Unidad	Mochila más equipo de protección

Forma de adjudicación: Por el precio menor y por el total de la oferta.

9. **PLAZO PARA LA PRESENTACIÓN DE OFERTAS**. Las cotizaciones deberán ser recibidas por el Comprador en las oficinas de EMPODERAR - PAR Potosí, ubicada en Av. Bolívar s/n esquina calle 19 de marzo, zona Villa Magisterio, hasta Horas **15:00 del** 27 **de octubre de 2020**, en sobre cerrado.

Señores:
Asociación Integral de Productores Agropecuarios Lamani Baja "AIPROAL"
Av. Bolívar s/n esquina calle 19 de marzo, zona Villa Magisterio
Potosí – Bolivia
Ref.-: SC-02 " MOCHILAS MAS EQUIPOS DE PROTECCION "

10. DOCUMENTOS QUE DEBEN PRESENTAR LOS PROPONENTES

La propuesta deberá ser presentada con los siguientes documentos:

DP-1 Carta de Presentación a nombre de la "***Asociación Integral de Productores Agropecuarios Lamani Baja"*,** indicando la oferta total y validez de la propuesta. Dicha carta debe ser firmada por el representante legal.

DP-2 Formulario de Identificación del Proponente, adjuntando en copia simple:

- Testimonio de Constitución de la empresa (Si corresponde).
- Poder del Representante Legal de la empresa licitante, con atribuciones para presentar propuestas (ofertas o cotizaciones) y suscribir contratos (Si corresponde).
- Cédula de identidad del Representante Legal.
- Certificado de registro en Impuestos Nacionales (Número de Identificación Tributaria).
- Registro en Fundempresa

DP-3 Formulario de Cotización, describiendo las especificaciones ofertadas.

11. PERIODO DE VALIDEZ DE LAS COTIZACIONES:

Las cotizaciones deben ser válidas por un periodo de **Sesenta (60) días** a partir de la fecha de la cotización. Toda oferta con un periodo de validez menor al requerido será rechazada por el Comprador por no ajustarse a las condiciones de esta invitación.

12. PAGOS:

El precio ofrecido será fijo y deberá incluir los impuestos de ley mediante factura o recibo con la retención de impuestos (en caso de no contar con factura).

La Empresa presentará al Comprador la solicitud de pago por escrito, adjuntando factura comercial y el pago se realizará mediante cheque a nombre del proveedor, cuando procedan los bienes entregados y los servicios realizados.

Atentamente

……..……

Sr. Sr. Mario Estrada Copa

PRESIDENTE COMITÉ DE ADMINISTRACIÓN

Especificaciones Técnicas

i. ESPECIFICACIONES TÉCNICAS MÍNIMAS REQUERIDAS					
1.- MOCHILAS MAS EQUIPOS DE PROTECCION				**UNIDAD**	**CANTIDAD**
Nº	**ESPECIFICACIONES TECNICAS**			**UNIDAD**	**23**
		Descripción general Longitud Ancho Alto Longitud de la manguera Longitud de la lanza Peso Neto volumen	Equipo que se utiliza para dispersión de la solución liquida 376mm 143mm 552mm 1350mm 600 mm 3,5 Kg 20 lts.	pza	23
EQUIPO DE PROTECCION PERSONAL					
1	**SOMBRERO**	Tipo Material Presentación	Capucha Tela kaki primera impermeable Sombrero de protección con ala tipo capucha	pza	23
2	**LENTES**	Material protección	Policarbonato de alta resistencia 99% rayos UV	pza	23
3	**OVEROL**	Descripción general Material Protección	Equipo que sirve para proteges a los personas de contaminación de sustancias tela kaki resistente al agua Con preferencia de textiles con características anti bacteriales.	pza	23
4	**PULMOSAN**	Tipo Enganche Adaptador filtro válvula válvula	mascarilla 6200 - 7502 arnés de cabeza de nariz Bayoneta 3M exhalación inhalación	pza	23
5	**BOTAS**	Botas de trabajo unisex	para agua impermeable	pza	23

		Talón de posicionamiento Peso aproximado por bota presentación	Antideslizantes. 450 gr. Par		
6	**GUANTES**	Guantes bicolores de poliéster unisex Material Presentación	con recubrimiento de nitrilo material flexible. Composición 100% Poliéster par blíster con mangas	pza	23

II. PLAN DE ENTREGA E INSTALACIÓN

El lugar de entrega de los equipos de protección será en la Comunidad de Lamani Baja, Municipio de Betanzos del Dpto. de Potosí; La comunidad está ubicada a 10 km de la localidad de Betanzos sobre el camino asfalto Quivi Quivi. entre las coordenadas UTM X = 245525 Y = 7839919 (Se adjunta ubicación de parcelas en Google EARTH)

El plazo para la entrega no deberá ser superior a **5** días calendario a partir de orden de compra

III. GARANTÍA Y SERVICIOS ADICIONALES REQUERIDOS

1. todos los equipos deben cumplir con las normativas estándar, garantizando la calidad, la integridad y un rendimiento óptimo después de su instalación.
2. todas las mochilas y equipos de protección deberán contener una marca indeleble a intervalos, en la que se especifique mínimamente las especificaciones, nombre del fabricante registrado y el certificado correspondiente al lote de fabricación concordante con el producto proveído.
3. Todos los equipos de protección proveídos deberán presentar certificado de calidad del fabricante por el producto ofertado, sea este importado o nacional.
4. El Proveedor debe brindar el servicio de capacitación en el uso, manejo, operación y mantenimientos de los bienes en el lugar de entrega.
5. El Proveedor deberá presentar un certificado de garantía por defectos de fábrica y/o mal funcionamiento mínima de 1 año.

Lamani Baja, 21 de Octubre 2020

……..……..

Sr. Mario Estrada Copa

PRESIDENTE COMITÉ DE ADMINISTRACIÓN

FORMULARIO DP -01

MODELO DE CARTA DE PRESENTACION

(Lugar y Fecha) .....

Señores

(Nombre de la Organización)
Presente. -

Ref.: Carta de presentación de cotización/oferta-- ***(Indicar el Objeto de la Invitación)***

Estimados Señores:

Luego de haber examinado la Carta de Invitación para presentar Cotización, de los cuales confirmamos recibo por la presente, el suscrito ofrece proveer e instalar los bienes a conformidad con las Especificaciones Técnicas y plazos indicados en la oferta.

Declaramos expresamente el conocimiento de las Condiciones y Especificaciones Técnicas solicitadas en la carta de invitación y autorizamos, mediante la presente, para que cualquier persona natural o jurídica, suministre a los representantes autorizados de la OPP, toda la información que consideren necesaria para verificar la documentación que presentamos, y en caso de comprobarse cualquier incorrección en la misma, nos damos por notificados que su Entidad tiene el derecho a descalificar nuestra oferta.

Convenimos en mantener esta oferta por un período de ***(indicar número de días, que debe ser igual o superior a lo indicado en la Invitación***) días a partir de la fecha fijada para la apertura de propuestas.

Nuestra oferta económica total asciende a Bs…….. ***(indicar el numeral y literal importe total de la propuesta)***

.....
(Firma Representante Legal)
(Aclaración de la firma)

Adj.: *Invitación Recepcionada (firmada y Sellada)*

FORMULARIO DP -02

IDENTIFICACIÓN DEL PROPONENTE

10. Nombre o razón social: _____
11. Dirección Principal: _____
12. Ciudad - País: _____
13. Teléfonos: _____ Celular: _____
14. Fax: _____
15. Correo electrónico: _____
16. Nombre original y año de fundación la Firma: _____
17. Registro Actualizado de Matricula otorgado por FUNDEMPRESA: _____
18. NIT N°: _____

IDENTIFICACIÓN DEL REPRESENTANTE LEGAL

6. Nombre del Representante Legal en Bolivia: _____
7. C.I. N°: _____
8. Dirección del Representante Legal: _____
9. Ciudad país: _____
10. Teléfonos: _____ Celular: _____
6. Fax: _____
7. Correo electrónico: _____
8. Tipo de Organización: (Marque lo que corresponda)

Unipersonal	( )	Sociedad Colectiva	( )
Sociedad Comandita	( )	Sociedad de Responsabilidad	( )
Sociedad Anónima	( )	Sociedad Accidental	( )
Otros	( )		

Nombre, Firma y Sello de la empresa

FORMULARIO DP -03

SOLICITUD DE COTIZACION

Bienes y Servicios distintos a los de consultoría (Expresado en Bs)

SC - 02 Mochila más Equipo de protección

OPP: Asociación Integral de Productores Agropecuarios *"AIPROAL"*

i. ESPECIFICACIONES TÉCNICAS MÍNIMAS REQUERIDAS				ESPECIFICACIONES TECNICAS PROPUESTAS (DEBE INCLUIR PROCEDENCIA Y MARCA)	UNIDAD	CANTIDAD	PRECIO UNITARIO	TOTAL
1.- MOCHILAS MAS EQUIPOS DE PROTECCION								
Nº	**ESPECIFICACIONES TECNICAS**				**UNIDAD**	**23**		
1	**MOCHILA FUMIGADORA MANUAL**	Descripción general	Equipo que se utiliza para la dispersión de una solución		pza	23		
		Longitud	376mm					
		Ancho	143mm					
		Alto	552mm					
		Longitud de la manguera	1350mm					
		Longitud de la lanza	600 mm					
		Peso Neto	3,5 Kg					
		Volumen	20 lts.					
EQUIPO DE PROTECCION PERSONAL								
1	**SOMBRERO**	Tipo	Capucha		pza	23		
		Material	Tela kaki primera impermeable					
		Presentación	Sombrero de protección con ala tipo capucha					
2	**LENTES**	Material	Policarbonato de alta resistencia		pza	23		
		protección	99% rayos UV					
3	**OVEROL**	Descripción general	Equipo que sirve para proteges a los personas de contaminación de sustancias		pza	23		
		Material	tela kaki resistente al agua					
		Protección	Con preferencia de textiles con características anti bacteriales.					
4	**PULMOSAN**	Tipo	mascarilla 6200 - 7502		pza	23		
		Enganche	arnés de cabeza					
		Adaptador	de nariz					

		Filtro	Bayoneta 3M					
		válvula	Exhalación					
		válvula	Inhalación					
5	**BOTAS**	Botas de trabajo unisex	para agua impermeable		pza	23		
		Talón de posicionamiento	Antideslizantes.					
		Peso aproximado por bota	450 gr.					
		presentación	Par					
6	**GUANTES**	Guantes bicolores de poliéster unisex	con recubrimiento de nitrilo material flexible.		pza	23		
		Material	Composición 100% Poliéster					
		Presentación	par blíster con mangas					
TOTAL PRECIO OFERTADO								

II. PLAN DE ENTREGA E INSTALACIÓN SOLICITADAS	**II. PLAN DE ENTREGA E INSTALACIÓN OFERTADAS**
1.El lugar de entrega de los equipos de protección será en la Comunidad de Lamani Baja, Municipio de Betanzos del Dpto. de Potosí; La comunidad está ubicada a 10 km de la localidad de Betanzos sobre el camino asfalto Quivi Quivi. entre las coordenadas UTM X = 245525 Y = 7839919 (Se adjunta ubicación de parcelas en Google EARTH)	
2.El plazo para la entrega no deberá ser superior a **5** días calendario a partir de orden de compra	
III. GARANTÍA Y SERVICIOS ADICIONALES SOLICITADAS	**III. GARANTÍA Y SERVICIOS ADICIONALES OFERTADAS**
1. todos los equipos deben cumplir con las normativas estándar, garantizando la calidad, la integridad y un rendimiento óptimo después de su instalación. 2. todas las mochilas y equipos de protección deberán contener una marca indeleble a intervalos, en la que se especifique mínimamente las especificaciones, nombre del fabricante registrado y el certificado correspondiente al lote de fabricación concordante con el producto proveído. 3. Todos los equipos de protección proveídos deberán presentar certificado de calidad del fabricante por el producto ofertado, sea este importado o nacional. 4. El Proveedor debe brindar el servicio de capacitación en el uso, manejo, operación y mantenimientos de los bienes en el lugar de entrega. 5. El Proveedor deberá presentar un certificado de garantía por defectos de fábrica y/o mal funcionamiento mínima de 1 año.	

Nota: Todos los costos deben incluir los servicios adicionales requeridos en las especificaciones técnicas

Proveedor: …… Fecha: ……

Dirección: ……Teléfono: ……..

Servicios Adicionales: ……..

Tiempo de entrega: ……

Lugar de entrega: ……....

Validez de la oferta: ……..

FIRMA Y SELLO PROVEEDOR

Nombre: ……

CI: ……

ASOCIACIÓN INTEGRAL DE PRODUCTORES AGROPECUARIOS LAMANI BAJA "AIPROAL"

Código: PSI - 0508 5 - 006 - 3

SOLICITUD DE COTIZACIONES PARA ADQUISICIÓN DE BIENES Y SERVICIOS DE NO CONSULTORÍA (SC)

REF: SC-03

ITEM	CANT.	UNIDAD	NOMBRE DE LOS BIENES
3	4	Unidad	Tanque de almacenamiento agua 2000 litros más accesorios
4	4	Unidad	Tanque de almacenamiento agua 5000 litros más accesorios

PROYECTO DE ALIANZAS RURALES II
ASOCIACIÓN INTEGRAL DE PRODUCTORES AGROPECUARIOS LAMANI BAJA "AIPROAL

INVITACIÓN A PRESENTAR COTIZACIONES PARA LA ADQUISICIÓN DE BIENES

Lamani baja, 21 de octubre de 2020

Señores: ……..

13. La Organización de Pequeños Productores, ***Asociación Integral de Productores Agropecuarios Lamani Baja "AIPROAL"*****,** tiene aprobado recibir recursos del Proyecto Alianzas Rurales II (PAR II), para la ejecución del Plan de Alianza " **Producción y Comercialización de Zanahoria con la Asociación "AIPROAL"**

14. La Organización de Pequeños Productores, "***Asociación Integral de Productores Agropecuarios Lamani Baja "AIPROAL"*** le invita a presentar cotizaciones para proveer el (los) bien(es) indicados en el anexo adjunto.

Ref. SC-03: Tanque de almacenamiento agua 2000 litros y 5.000Litros más accesorios

ITEM	CANT.	UNIDAD	NOMBRE DE LOS BIENES
3	4	Unidad	Tanque de almacenamiento agua 2000 litros más accesorios
4	4	Unidad	Tanque de almacenamiento agua 5000 litros más accesorios

Forma de adjudicación: Por el precio menor y por el total de la oferta.

15. PLAZO PARA LA PRESENTACIÓN DE OFERTAS. Las cotizaciones deberán ser recibidas por el Comprador en las oficinas de EMPODERAR - PAR Potosí, ubicada en Av. Bolívar s/n esquina calle 19 de marzo, zona Villa Magisterio, hasta Horas **15:00 del** 27 **de Octubre de 2020**, en sobre cerrado.

Señores:
Asociación Integral de Productores Agropecuarios Lamani Baja "AIPROAL"
Av. Bolívar s/n esquina calle 19 de marzo, zona Villa Magisterio
Potosí – Bolivia
Ref.-: SC-03 " TANQUE DE ALMACENAMIENTO AGUA 2000 LITROS Y 5000 LITROS MAS ACESORIOS "

16. DOCUMENTOS QUE DEBEN PRESENTAR LOS PROPONENTES

La propuesta deberá ser presentada con los siguientes documentos:

DP-1 Carta de Presentación a nombre de la "***Asociación Integral de Productores Agropecuarios Lamani Baja"*,** indicando la oferta total y validez de la propuesta. Dicha carta debe ser firmada por el representante legal.

DP-2 Formulario de Identificación del Proponente, adjuntando en copia simple:

- Testimonio de Constitución de la empresa (Si corresponde).
- Poder del Representante Legal de la empresa licitante, con atribuciones para presentar propuestas (ofertas o cotizaciones) y suscribir contratos (Si corresponde).
- Cédula de identidad del Representante Legal.
- Certificado de registro en Impuestos Nacionales (Número de Identificación Tributaria).
- Registro en Fundempresa
- Debe presentar garantía

DP-3 Formulario de Cotización, describiendo las especificaciones ofertadas.

17. PERIODO DE VALIDEZ DE LAS COTIZACIONES:

Las cotizaciones deben ser válidas por un periodo de **Sesenta (60) días** a partir de la fecha de la cotización. Toda oferta con un periodo de validez menor al requerido será rechazada por el Comprador por no ajustarse a las condiciones de esta invitación.

18. PAGOS:

El precio ofrecido será fijo y deberá incluir los impuestos de ley mediante factura o recibo con la retención de impuestos (en caso de no contar con factura).

La Empresa presentará al Comprador la solicitud de pago por escrito, adjuntando factura comercial y el pago se realizará mediante cheque a nombre del proveedor, cuando procedan los bienes entregados y los servicios realizados.

Atentamente

……..……

Sr. Sr. Mario Estrada Copa

PRESIDENTE COMITÉ DE ADMINISTRACIÓN

Especificaciones Técnicas

I. ESPECIFICACIONES TÉCNICAS MÍNIMAS REQUERIDAS

1. TANQUE DE ALMACENAMIENTO DE 2000 LITROS MAS ACCESORIOS				UNIDAD	CANTIDAD
N°	**ITEM**	**ESPECIFICACIONES TECNICAS**		pza	4
	Tanque de agua	Descripción general	Tanque de agua que se utilizara para almacenamiento de agua apara riego	Pza	4
		Tipo de tanque	Cilindro Vertical		
		Color	negro con protección UV		
		Capacidad	2000 litros		
		Material de	PEAD 100% virgen		
		Incluye	Tapa		
		salida	2"		
		Resistencia a Temperaturas	-10°C hasta 60°C		
		Diámetro del tanque	2,32 a 3 m		
		Altura del Tanque	1,5 a 2 m		
		Diámetro de tapa	0,50 a 1 m		
		Capa	min. Bicapa Antibacterial		
2	**ACCESORIOS DEL TANQUE (sin costo)**	Kit brida PVC (ingreso y salida)	Ø 2"	pza	4
		Ni ple PVC	Ø 2"		
		Válvula de bola PVC (extremos con rosca)	Ø 2" Presión Max. 150psi		
		Válvula y Flotador	PVC (Flujo de 40 l/min a una presión de 10 kg/cm2)		
		Boya Flotante	de Plástico		

I. ESPECIFICACIONES TÉCNICAS MÍNIMAS REQUERIDAS

TANQUE DE ALMACENAMIENTO DE AGUA DE 5000 LTS MAS ACCESORIOS				UNIDAD	CANTIDAD
N°	**ITEM**	**ESPECIFICACIONES TECNICAS**		**PZAS**	**4**
1	**TANQUE DE AGUA**	**Descripción General**	Tanque de agua que se utilizara para almacenamiento de agua para riego	pza	4
		Tipo de tanque	Cilindro Vertical		
		Color	negro con protección UV		
		Capacidad	5000 litros		
		Material de	PEAD 100% virgen		
		Incluye	Tapa		

		salida	2"		
		Resistencia a Temperaturas	-10°C hasta 60°C		
		Diámetro del tanque	2 a 2,50 m		
		Altura del Tanque	2 a 2,50 m		
		Diámetro de tapa	0,60 a 1 m		
		Capa	min. Bicapa Antibacterial		
2	**ACCESORIOS DEL TANQUE**	Kit brida PVC (ingreso y salida)	Ø 2"	pza	4
		Niple PVC	Ø 2"		
		Válvula de bola PVC (extremos con rosca)	Ø 2" Presión Max. 150psi		
		Válvula y Flotador	PVC (Flujo de 40 l/min a una presión de 10 kg/cm2)		
		Boya Flotante	de Plástico		

II. PLAN DE ENTREGA E INSTALACIÓN

El lugar de entrega de los tanques de almacenamiento de agua será en la Comunidad de Lamani Baja, Municipio de Betanzos Del Dpto. de Potosí; La comunidad está ubicada a 10 km de la localidad de Betanzos sobre el camino asfalto Quivi Quivi. entre las coordenadas UTM X = 245525 Y = 7839919 (Se adjunta ubicación de parcelas en Google EARTH)

El plazo para la entrega no deberá ser superior a 5 días calendario, emitido la orden de compra.

III. GARANTÍA Y SERVICIOS ADICIONALES REQUERIDOS

1. Todos los bienes y accesorios deben cumplir con las normativas estándar, garantizando la calidad, la integridad y un rendimiento óptimo después de su funcionamiento (incluye prueba hidráulica).
2. Todos los bienes deberán contener una marca indeleble a intervalos, en la que se especifique mínimamente la presión nominal, el diámetro nominal y nombre del fabricante registrado y el certificado correspondiente al lote de fabricación concordante con el producto proveído.
3. Todos los tanques mas accesorios proveídos deberán presentar certificado de calidad del fabricante por el producto ofertado, sea este importado o nacional.
4. El Proveedor debe brindar el servicio de capacitación en la instalación, manejo, operación y mantenimientos de los bienes en el lugar de entrega.
5. El Proveedor deberá presentar un certificado de garantía por defectos de fábrica y/o mal funcionamiento mínima de 1 año.
6. los tanque deben llevar un logo institucional de acuerdo a diseño

Lamani Baja, 21 de Octubre de 2020

……..……..

Sr. Mario Estrada Copa

PRESIDENTE COMITÉ DE ADMINISTRACIÓN

FORMULARIO DP -01

MODELO DE CARTA DE PRESENTACION

(Lugar y Fecha) .....

Señores

(Nombre de la Organización)
Presente. -

Ref.: Carta de presentación de cotización/oferta-- ***(Indicar el Objeto de la Invitación)***

Estimados Señores:

Luego de haber examinado la Carta de Invitación para presentar Cotización, de los cuales confirmamos recibo por la presente, el suscrito ofrece proveer e instalar los bienes a conformidad con las Especificaciones Técnicas y plazos indicados en la oferta.

Declaramos expresamente el conocimiento de las Condiciones y Especificaciones Técnicas solicitadas en la carta de invitación y autorizamos, mediante la presente, para que cualquier persona natural o jurídica, suministre a los representantes autorizados de la OPP, toda la información que consideren necesaria para verificar la documentación que presentamos, y en caso de comprobarse cualquier incorrección en la misma, nos damos por notificados que su Entidad tiene el derecho a descalificar nuestra oferta.

Convenimos en mantener esta oferta por un período de ***(indicar número de días, que debe ser igual o superior a lo indicado en la Invitación***) días a partir de la fecha fijada para la apertura de propuestas.

Nuestra oferta económica total asciende a Bs…….. ***(indicar el numeral y literal importe total de la propuesta)***

.....
(Firma Representante Legal)
(Aclaración de la firma)

Adj.: *Invitación Recepcionada (firmada y Sellada)*

FORMULARIO DP -02

IDENTIFICACIÓN DEL PROPONENTE

19. Nombre o razón social: _____
20. Dirección Principal: _____
21. Ciudad - País: _____
22. Teléfonos: _____ Celular: _____
23. Fax: _____
24. Correo electrónico: _____
25. Nombre original y año de fundación la Firma: _____
26. Registro Actualizado de Matricula otorgado por FUNDEMPRESA: _____
27. NIT N°: _____

IDENTIFICACIÓN DEL REPRESENTANTE LEGAL

11. Nombre del Representante Legal en Bolivia: _____
12. C.I. N°: _____
13. Dirección del Representante Legal: _____
14. Ciudad país: _____
15. Teléfonos: _____ Celular: _____
6. Fax: _____
7. Correo electrónico: _____
8. Tipo de Organización: (Marque lo que corresponda)

Unipersonal	( )	Sociedad Colectiva	( )
Sociedad Comandita	( )	Sociedad de Responsabilidad	( )
Sociedad Anónima	( )	Sociedad Accidental	( )
Otros	( )		

Nombre, Firma y Sello de la empresa

FORMULARIO DP -03

SOLICITUD DE COTIZACION

Bienes y Servicios distintos a los de consultoría (Expresado en Bs)

Ref. SC-03: Tanque de almacenamiento agua 2000 litros más accesorios

Tanque de almacenamiento agua 5000 litros más accesorios

OPP: Asociación Integral de Productores Agropecuarios *"AIPROAL"*

I. ESPECIFICACIONES TÉCNICAS MÍNIMAS REQUERIDAS				ESPECIFICACIONES TECNICAS PROPUESTAS (DEBE INCLUIR MARCA Y PROCEDENCIA)	UNIDAD	CANTIDAD	PRECIO UNITARIO	TOTAL
1. TANQUE DE ALMACENAMIENTO DE 2000 LITROS MAS ACCESORIOS								
N°	ITEM	ESPECIFICACIONES TECNICAS			pza	4		
1	Tanque de agua	Descripción general	Tanque de agua que se utilizara para almacenamiento de agua para riego		Pza	4		
		Tipo de tanque	Cilindro Vertical					
		Color	negro con protección UV					
		Capacidad	2000 litros					
		Material de	PEAD 100% virgen					
		Incluye	Tapa					
		salida	2"					
		Resistencia a Temperaturas	-10°C hasta 60°C					
		Diámetro del tanque	2,32 a 3 m					
		Altura del Tanque	1,5 a 2 m					
		Diámetro de tapa	0,50 a 1 m					
		Capa	min. Bicapa Antibacterial					
2	ACCESORIOS DEL TANQUE (sin costo)	Kit brida PVC (ingreso y salida)	Ø 2"		pza	4		
		Niple PVC	Ø 2"					
		Válvula de bola PVC (extremos con rosca)	Ø 2" Presión Max. 150psi					
		Válvula y Flotador	PVC (Flujo de 40 l/min a una presión de 10 kg/cm2)					
		Boya Flotante	de Plástico					
						TOTAL PRECIO OFERTADO		

I. ESPECIFICACIONES TÉCNICAS MÍNIMAS REQUERIDAS				ESPECIFICACIONES TECNICAS PROPUESTAS (DEBE INCLUIR MARCA Y PROCEDENCIA)	UNIDAD	CANTIDAD	PRECIO UNITARIO	TOTAL
TANQUE DE ALMACENAMIENTO DE AGUA DE 5000 LTS MAS ACCESORIOS								
Nº	ITEM	ESPECIFICACIONES TECNICAS			PZAS	4		
1	TANQUE DE AGUA	Descripción General	Tanque de agua que se utilizara para almacenamiento de agua para riego		pza	4		
		Tipo de tanque	Cilindro Vertical					
		Color	negro con protección UV					
		Capacidad	5000 litros					
		Material de	PEAD 100% virgen					
		Incluye	Tapa					
		salida	2"					
		Resistencia a Temperaturas	-10°C hasta 60°C					
		Diámetro del tanque	2 a 2,50 m					
		Altura del Tanque	2 a 2,50 m					
		Diámetro de tapa	0,60 a 1 m					
		Capa	min. Bicapa Antibacterial					
2	ACCESORIOS DEL TANQUE	Kit brida PVC (ingreso y salida)	Ø 2"		pza	4		
		Niple PVC	Ø 2"					
		Válvula de bola PVC (extremos con rosca)	Ø 2" Presión Max. 150psi					
		Válvula y Flotador	PVC (Flujo de 40 l/min a una presión de 10 kg/cm2)					
		Boya Flotante	de Plástico					
						TOTAL PRECIO OFERTADO		

II. PLAN DE ENTREGA E INSTALACIÓN SOLICITADAS	II. PLAN DE ENTREGA E INSTALACIÓN OFERTADAS
1.El lugar de entrega de los tanques de almacenamiento de agua será en la Comunidad de Lamani Baja, Municipio de Betanzos Del Dpto; La comunidad está ubicada a 10 km de la localidad de Betanzos sobre el camino asfalto Quivi Quivi. entre las coordenadas UTM X = 245525 Y = 7839919 (Se adjunta ubicación de parcelas en Google EARTH)	

2.El plazo para la entrega no deberá ser superior a 5 días calendario, emitido la orden de compra.	
III. GARANTÍA Y SERVICIOS ADICIONALES SOLICITADAS	**III. GARANTÍA Y SERVICIOS ADICIONALES OFERTADAS**
1. Todos los bienes y accesorios deben cumplir con las normativas estándar, garantizando la calidad, la integridad y un rendimiento óptimo después de su funcionamiento (incluye prueba hidráulica). 2. Todos los bienes deberán contener una marca indeleble a intervalos, en la que se especifique mínimamente la presión nominal, el diámetro nominal y nombre del fabricante registrado y el certificado correspondiente al lote de fabricación concordante con el producto proveído. 3. Todos los equipos y accesorios proveídos deberán presentar certificado de calidad del fabricante por el producto ofertado, sea este importado o nacional. 4. El Proveedor debe brindar el servicio de capacitación en la instalación, manejo, operación y mantenimientos de los bienes en el lugar de entrega. 5. El Proveedor deberá presentar un certificado de garantía por defectos de fábrica y/o mal funcionamiento mínima de 1 año. 6. Los tanques deben llevar un logo institucional de acuerdo a diseño	

NOMBRE DE LOS BIENES	CANTIDAD	MONTO TOTAL Bs.
Tanque de almacenamiento agua 2000 litros más accesorios	4	
Tanque de almacenamiento agua 5000 litros más accesorios	4	
	TOTAL OFERTA Bs.	

Nota: Todos los costos deben incluir los servicios adicionales requeridos en las especificaciones técnicas

Proveedor: …… Fecha: ……

Dirección: ……Teléfono: ……..

Servicios Adicionales: ……..

Tiempo de entrega: ……

Lugar de entrega: ……...

Validez de la oferta: ……..

FIRMA Y SELLO PROVEEDOR
Nombre: ……
CI: ……

ASOCIACIÓN INTEGRAL DE PRODUCTORES AGROPECUARIOS LAMANI BAJA "AIPROAL"

Código: PSI - 0508 5 - 006 - 3

SOLICITUD DE COTIZACIONES PARA ADQUISICIÓN DE BIENES Y SERVICIOS DE NO CONSULTORÍA (SC)

REF: SC-04

ITEM	CANT.	UNIDAD	NOMBRE DE LOS BIENES
5	1	Unidad	Tanque elevado de HºAº más accesorios

PROYECTO DE ALIANZAS RURALES II
ASOCIACIÓN INTEGRAL DE PRODUCTORES AGROPECUARIOS LAMANI BAJA "AIPROAL

INVITACIÓN A PRESENTAR COTIZACIONES PARA LA ADQUISICIÓN DE BIENES

Lamani baja, 21 de Octubre de 2020

Señores: ……..

19. La Organización de Pequeños Productores, ***Asociación Integral de Productores Agropecuarios Lamani Baja "AIPROAL"*,** tiene aprobado recibir recursos del Proyecto Alianzas Rurales II (PAR II), para la ejecución del Plan de Alianza " **Producción y Comercialización de Zanahoria con la Asociación "AIPROAL"**

20. La Organización de Pequeños Productores, "***Asociación Integral de Productores Agropecuarios Lamani Baja "AIPROAL"*** le invita a presentar cotizaciones para proveer el (los) bien(es) indicados en el anexo adjunto.

Ref. SC-04: Tanque elevado de HºAº más accesorios

ITEM	CANT.	UNIDAD	NOMBRE DE LOS BIENES
5	1	Piezas	Tanque elevado de HºAº más accesorios

Forma de adjudicación: Por el precio menor y por el total de la oferta.

21. PLAZO PARA LA PRESENTACIÓN DE OFERTAS. Las cotizaciones deberán ser recibidas por el Comprador en las oficinas de EMPODERAR - PAR Potosí, ubicada en Av. Bolívar s/n esquina calle 19 de marzo, zona Villa Magisterio, hasta Horas **15:00 del** 27 **de Octubre de 2020**, en sobre cerrado.

Señores:
Asociación Integral de Productores Agropecuarios Lamani Baja "AIPROAL"
Av. Bolívar s/n esquina calle 19 de marzo, zona Villa Magisterio
Potosí – Bolivia
Ref.-: SC-04 "TANQUE ELEVADO DE HºAº MÁS ACCESORIOS "

22. DOCUMENTOS QUE DEBEN PRESENTAR LOS PROPONENTES

La propuesta deberá ser presentada con los siguientes documentos:

DP-1 Carta de Presentación a nombre de la "***Asociación Integral de Productores Agropecuarios Lamani Baja"*,** indicando la oferta total y validez de la propuesta. Dicha carta debe ser firmada por el representante legal.

DP-2 Formulario de Identificación del Proponente, adjuntando en copia simple:

- Testimonio de Constitución de la empresa (Si corresponde).
- Poder del Representante Legal de la empresa licitante, con atribuciones para presentar propuestas (ofertas o cotizaciones) y suscribir contratos (Si corresponde).
- Cédula de identidad del Representante Legal.
- Certificado de registro en Impuestos Nacionales (Número de Identificación Tributaria).
- Registro en Fundempresa
- Debe presentar garantía

DP-3 Formulario de Cotización, describiendo las especificaciones ofertadas.

23. PERIODO DE VALIDEZ DE LAS COTIZACIONES:

Las cotizaciones deben ser válidas por un periodo de **Sesenta (60) días** a partir de la fecha de la cotización. Toda oferta con un periodo de validez menor al requerido será rechazada por el Comprador por no ajustarse a las condiciones de esta invitación.

24. PAGOS:

El precio ofrecido será fijo y deberá incluir los impuestos de ley mediante factura o recibo con la retención de impuestos (en caso de no contar con factura).

La Empresa presentará al Comprador la solicitud de pago por escrito, adjuntando factura comercial y el pago se realizará mediante cheque a nombre del proveedor, cuando procedan los bienes entregados y los servicios realizados.

Atentamente

……..……

Sr. Sr. Mario Estrada Copa

PRESIDENTE COMITÉ DE ADMINISTRACIÓN

Especificaciones Técnicas

I. ESPECIFICACIONES TÉCNICAS MÍNIMAS REQUERIDAS					
1.- TANQUE ELEVADO DE HºAº MAS ACCESORIOS				**UNIDAD**	**CANTIDAD**
Nº	**ITEM**	**ESPECIFICACIONES TECNICAS**		**UNIDAD**	**1**
1	**TEFLON**	Descripción general material	Cinta adhesiva usada en fontanería para evitar fugas de agua en las uniones entre tuberías y las juntas de las llaves de paso o grifería de 3/4". Politetra fluoroetileno (PTFE), polímero	pza	10
4	**TUBERIA PVC**	Descripción general diámetro nominal conexión diámetro exterior nominal espesor nominal presentación presión nominal Material de	Tubería PVC E-40 lisa conducción para riego 2" R X R 60,35 mm 2,75mm barra de 6 metros 9 bar. PVC	pza	5
3	**CEMENTO**	Descripción general presentación Calidad	Material para la construcción de hormigones bolsa de 50 kilos IP 40	bolsas	23
4	**FIERRO CORRUGADO**	Descripción general diámetro presentación material de	Material para la construcción y armado de estructuras 1/2" barra de 12 metros metálico	pza	32
5	**FIERRO CORRUGADO**	Descripción general diámetro presentación material de	Material para la construcción y armado de estructuras 5/16" barra de 12 metros metálico	pza	6
6	**ALAMBRE DE AMARRE**	Descripción general tipo presentación material de	material para asegurar otros materiales amarre rollo de 1 kilo metálico	kilos	6

7	**LLAVE DE PASO**	Descripción general diámetro nominal conexión Tipo material	accesorio para conexión y regulación mecánica 2" rosca HH Cortina FG	pza	1
8	**TAPON**	Descripción general Conexión diámetro nominal Material de	accesorio para terminal de línea principal rosca H 2" PVC	pza	1
9	**CODO**	Descripción general Diámetro nominal conexión Material de	accesorio para cambio de dirección a 90º 2" rosca H PVC E - 40	pza	4
10	**NIPLE**	Descripción general Diámetro conexión Material de	accesorio para conexión de dos tuberías del mismo diámetro 2" rosca H PVC	pza	2
11	**CONECTORES INICIALES**	Descripción general material de diámetro nominal conexión	accesorio de conexión para línea lateral PVC 16mm enchufe	pza	100
12	**MANGUERA DE PE**	Descripción general espesor nominal presión nominal Diámetro nominal Material de	material para línea lateral 1,2 mm 4 bar. 16mm PVC	metros	100
13	**MINIVALVULAS P/CINTA**	Descripción general Diámetro presión nominal material:	accesorio para conexión de manguera a cinta y regular el caudal del agua de manera mecánica de la línea lateral 16mm 4 bar. PVC	pza	100
14	**FILTRO DE ANILLAS**	Descripción general caudal mesh Diámetro nominal	Los filtros de malla disponen de un tamiz como elemento filtrante, que está construido en chapa de acero inoxidable perforado o con hilos entrelazados entre sí, formando una superficie con orificios iguales y calibrados. 25 a 30 m3/hr. 120 mesh. 2"	pza	1

		Material de	PVC		
15	**GOMA BILABIAL**	Descripción general Diámetro presión nominal material:	accesorio de conexión entre la línea secundaria y la línea lateral 16mm 4 bar. goma	pza	100
16	**CINTA DE GOTEO**	Descripción general presión nominal espaciamiento entre goteros presentación Diámetro nominal Material de	cinta de riego con goteros incorporados cada 10 cm. Para las líneas laterales. 4 bar. 10cm 100 metros 16mm PVC	rollos	2
17	**TAPON**	Descripción general Diámetro presión nominal material:	accesorio para terminal de línea lateral 16mm 4 bar. PVC	pza	100

II. PLAN DE ENTREGA E INSTALACIÓN

El lugar de entrega de los material y accesorios para el tanque elevado será en la Comunidad de Lamani baja, Municipio de Betanzos Del Dpto. de Potosí; La comunidad está ubicada a 10 km de la localidad de Betanzos sobre el camino asfalto Quivi Quivi. entre las coordenadas UTM X = 245525 Y = 7839919 (Se adjunta ubicación de parcelas en Google EARTH)

El plazo para la entrega no deberá ser superior a 20 días calendario, emitido la orden de compra.

III. GARANTÍA Y SERVICIOS ADICIONALES REQUERIDOS

1. Todos los bienes y accesorios deben cumplir con las normativas estándar, garantizando la calidad, la integridad y un rendimiento óptimo después de su funcionamiento (incluye prueba hidráulica).

2. Todos los equipos y accesorios proveídos deberán presentar certificado de calidad del fabricante por el producto ofertado, sea este importado o nacional.
3. El Proveedor debe brindar el servicio de capacitación en la instalación, manejo, operación y mantenimientos de los bienes en el lugar de entrega.
4. El Proveedor deberá presentar un certificado de garantía por defectos de fábrica y/o mal funcionamiento mínima de 1 año.

Lamani Baja, 21 de Octubre de 2020

……..……..
Sr. Mario Estrada Copa

PRESIDENTE COMITÉ DE ADMINISTRACIÓN

FORMULARIO DP -01

MODELO DE CARTA DE PRESENTACION

(Lugar y Fecha) .....

Señores

(Nombre de la Organización)
Presente. -

Ref.: Carta de presentación de cotización/oferta-- ***(Indicar el Objeto de la Invitación)***

Estimados Señores:

Luego de haber examinado la Carta de Invitación para presentar Cotización, de los cuales confirmamos recibo por la presente, el suscrito ofrece proveer e instalar los bienes a conformidad con las Especificaciones Técnicas y plazos indicados en la oferta.

Declaramos expresamente el conocimiento de las Condiciones y Especificaciones Técnicas solicitadas en la carta de invitación y autorizamos, mediante la presente, para que cualquier persona natural o jurídica, suministre a los representantes autorizados de la OPP, toda la información que consideren necesaria para verificar la documentación que presentamos, y en caso de comprobarse cualquier incorrección en la misma, nos damos por notificados que su Entidad tiene el derecho a descalificar nuestra oferta.

Convenimos en mantener esta oferta por un período de ***(indicar número de días, que debe ser igual o superior a lo indicado en la Invitación***) días a partir de la fecha fijada para la apertura de propuestas.

Nuestra oferta económica total asciende a Bs…… ***(indicar el numeral y literal importe total de la propuesta)***

.....
(Firma Representante Legal)
(Aclaración de la firma)

Adj.: *Invitación Recepcionada (firmada y Sellada)*

FORMULARIO DP -02

IDENTIFICACIÓN DEL PROPONENTE

28. Nombre o razón social: _____
29. Dirección Principal: _____
30. Ciudad - País: _____
31. Teléfonos: _____ Celular: _____
32. Fax: _____
33. Correo electrónico: _____
34. Nombre original y año de fundación la Firma: _____
35. Registro Actualizado de Matricula otorgado por FUNDEMPRESA: _____
36. NIT N°: _____

IDENTIFICACIÓN DEL REPRESENTANTE LEGAL

16. Nombre del Representante Legal en Bolivia: _____
17. C.I. N°: _____
18. Dirección del Representante Legal: _____
19. Ciudad país: _____
20. Teléfonos: _____ Celular: _____
6. Fax: _____
7. Correo electrónico: _____
8. Tipo de Organización: (Marque lo que corresponda)

Unipersonal	( )	Sociedad Colectiva	( )
Sociedad Comandita	( )	Sociedad de Responsabilidad	( )
Sociedad Anónima	( )	Sociedad Accidental	( )
Otros	( )		

Nombre, Firma y Sello de la empresa

FORMULARIO DP -03

SOLICITUD DE COTIZACION

Bienes y Servicios distintos a los de consultoría (Expresado en Bs)

Ref. SC-04: Tanque elevado de HºAº más accesorios

OPP: Asociación Integral de Productores Agropecuarios *"AIPROAL"*

I. ESPECIFICACIONES TÉCNICAS MÍNIMAS REQUERIDAS				ESPECIFICACIONES TECNICAS PROPUESTAS (DEBE PRESENTAR MARCA Y PROCEDENCIA)	UNIDAD	CANTIDAD	PRECIO UNITARIO	TOTAL
1.- TANQUE ELEVADO DE HºAº MAS ACCESORIOS								
Nº	**ITEM**				**UNIDAD**	**1**		
1	**TEFLON**	Descripción general material	Cinta adhesiva usada en fontanería para evitar fugas de agua en las uniones entre tuberías y las juntas de las llaves de paso o grifería de 3/4". politetrafluoroetileno (PTFE), polímero		pza	10		
4	**TUBERIA PVC**	Descripción general diámetro nominal conexión diámetro exterior nominal espesor nominal presentación presión nominal Material de	Tubería PVC E-40 lisa conducción para riego 2" R X R 60,35 mm 2,75mm barra de 6 metros 9 bar. PVC		pza	5		
3	**CEMENTO**	Descripción general presentación Calidad	Material para la construcción de hormigones bolsa de 50 kilos IP 40		bolsas	23		
4	**FIERRO CORRUGADO**	Descripción general diámetro presentación material de	Material para la construcción y armado de estructuras 1/2" barra de 12 metros Metálico		pza	32		
5	**FIERRO CORRUGADO**	Descripción general	Material para la construcción y armado de estructuras		pza	6		

		diámetro presentación material de	5/16" barra de 12 metros Metálico					
6	**ALAMBRE DE AMARRE**	Descripción general tipo presentación material de	material para asegurar otros materiales Amarre rollo de 1 kilo Metálico		kilos	6		
7	**LLAVE DE PASO**	Descripción general diámetro nominal conexión Tipo material	accesorio para conexión y regulación mecánica 2" rosca HH Cortina FG		pza	1		
8	**TAPON**	Descripción general Conexión diámetro nominal Material de	accesorio para conexión y regulación mecánica rosca H 2" PVC		pza	1		
9	**CODO**	Descripción general Diámetro nominal conexión Material de	accesorio para cambio de dirección a 90º 2" rosca H PVC E – 40		pza	4		
10	**NIPLE**	Descripción general Diámetro conexión Material de	accesorio para conexión de dos tuberías del mismo diámetro 2" rosca H PVC		pza	2		
11	**CONECTORES INICIALES**	Descripción general material de diámetro nominal conexión	accesorio de conexión para línea lateral PVC 16mm Enchufe		pza	100		
12	**MANGUERA DE PE**	Descripción general espesor nominal presión nominal Diámetro nominal Material de	material para línea lateral 16mm PVC		metros	100		

13	**MINIVALVULAS P/CINTA**	Descripción general Diámetro presión nominal material:	accesorio para conexión de manguera a cinta y regular el caudal del agua de manera mecánica de la línea lateral 16mm 4 bar. PVC		pza	100		
14	**FILTRO DE ANILLAS**	Descripción general caudal mesh Diámetro nominal Material de	Los filtros de malla disponen de un tamiz como elemento filtrante, que está construido en chapa de acero inoxidable perforada o con hilos entrelazados entre sí, formando una superficie con orificios iguales y calibrados. 2" PVC		pza	1		
15	**GOMA BILABIAL**	Descripción general Diámetro presión nominal material:	accesorio de conexión entre la línea secundaria y la línea lateral 16mm 4 bar. Goma		pza	100		
16	**CINTA DE GOTEO**	Descripción general presión nominal espaciamiento entre goteros presentación Diámetro nominal Material de	cinta de riego con goteros incorporados cada 10 cm. Para las líneas laterales. 4 bar. 10cm 100 metros 16mm PVC		rollos	2		
17	**TAPON**	Descripción general Diámetro presión nominal material:	16mm 4 bar. PVC		pza	100		
						TOTAL PRECIO OFERTADO		

II. PLAN DE ENTREGA E INSTALACIÓN SOLICITADAS	**II. PLAN DE ENTREGA E INSTALACIÓN OFERTADAS**
El lugar de entrega de los material y accesorios para el tanque elevado será en la Comunidad de Lamani baja, Municipio de Betanzos Del Dpto. de Potosí; La comunidad está ubicada a 10 km de la localidad de Betanzos sobre el camino asfalto Quivi Quivi. entre las coordenadas UTM X = 245525 Y = 7839919 (Se adjunta ubicación de parcelas en Google EARTH)	

El plazo para la entrega no deberá ser superior a 20 días calendario, emitido la orden de compra.	
III. GARANTÍA Y SERVICIOS ADICIONALES SOLICITADAS	**III. GARANTÍA Y SERVICIOS ADICIONALES OFERTADAS**
1. Todos los bienes y accesorios deben cumplir con las normativas estándar, garantizando la calidad, la integridad y un rendimiento óptimo después de su funcionamiento (incluye prueba hidráulica). 2. Todos los equipos y accesorios proveídos deberán presentar certificado de calidad del fabricante por el producto ofertado, sea este importado o nacional. 3. El Proveedor debe brindar el servicio de capacitación en la instalación, manejo, operación y mantenimientos de los bienes en el lugar de entrega. 4. El Proveedor deberá presentar un certificado de garantía por defectos de fábrica y/o mal funcionamiento mínima de 1 año.	

Nota: Todos los costos deben incluir los servicios adicionales requeridos en las especificaciones técnicas

Proveedor: …… Fecha: ……

Dirección: ……Teléfono: ……..

Servicios Adicionales: ……..

Tiempo de entrega: ……

Lugar de entrega: ……....

Validez de la oferta: ……..

FIRMA Y SELLO PROVEEDOR
Nombre: ……..
CI: ……..

ASOCIACIÓN INTEGRAL DE PRODUCTORES AGROPECUARIOS LAMANI BAJA "AIPROAL"

Código: PSI - 0508 5 - 006 - 3

SOLICITUD DE COTIZACIONES PARA ADQUISICIÓN DE BIENES Y SERVICIOS DE NO CONSULTORÍA (SC)

REF: SC-05

ITEM	CANT.	UNIDAD	NOMBRE DE LOS BIENES
6	22	Unidad	Sistema de riego parcelario más accesorios

PROYECTO DE ALIANZAS RURALES II
ASOCIACIÓN INTEGRAL DE PRODUCTORES AGROPECUARIOS LAMANI BAJA "AIPROAL"

INVITACIÓN A PRESENTAR COTIZACIONES PARA LA ADQUISICIÓN DE BIENES

Lamani baja, 21 de octubre de 2020

Señores: ……..

25. La Organización de Pequeños Productores, ***Asociación Integral de Productores Agropecuarios Lamani Baja "AIPROAL"*****,** tiene aprobado recibir recursos del Proyecto Alianzas Rurales II (PAR II), para la ejecución del Plan de Alianza " **Producción y Comercialización de Zanahoria con la Asociación "AIPROAL"**

26. La Organización de Pequeños Productores, "***Asociación Integral de Productores Agropecuarios Lamani Baja "AIPROAL"*** le invita a presentar cotizaciones para proveer el (los) bien(es) indicados en el anexo adjunto.

Ref. SC-05: Sistema de riego parcelario más accesorios

ITEM	CANT.	UNIDAD	NOMBRE DE LOS BIENES
6	22	Piezas	Sistema de riego parcelario más accesorios

Forma de adjudicación: Por el precio menor y por el total de la oferta.

27. PLAZO PARA LA PRESENTACIÓN DE OFERTAS. Las cotizaciones deberán ser recibidas por el Comprador en las oficinas de EMPODERAR - PAR Potosí, ubicada en Av. Bolívar s/n esquina calle 19 de marzo, zona Villa Magisterio, hasta Horas **15:00 del** 27 **de Octubre de 2020**, en sobre cerrado.

Señores:
Asociación Integral de Productores Agropecuarios Lamani Baja "AIPROAL"
Av. Bolívar s/n esquina calle 19 de marzo, zona Villa Magisterio
Potosí – Bolivia
Ref.-: SC-05 "SISTEMA DE RIEGO PARCELARIO MÁS ACCESORIOS "

28.DOCUMENTOS QUE DEBEN PRESENTAR LOS PROPONENTES

La propuesta deberá ser presentada con los siguientes documentos:

DP-1 Carta de Presentación a nombre de la "***Asociación Integral de Productores Agropecuarios Lamani Baja"*,** indicando la oferta total y validez de la propuesta. Dicha carta debe ser firmada por el representante legal.

DP-2 Formulario de Identificación del Proponente, adjuntando en copia simple:

- Testimonio de Constitución de la empresa (Si corresponde).
- Poder del Representante Legal de la empresa licitante, con atribuciones para presentar propuestas (ofertas o cotizaciones) y suscribir contratos (Si corresponde).
- Cédula de identidad del Representante Legal.
- Certificado de registro en Impuestos Nacionales (Número de Identificación Tributaria).
- Registro en Fundempresa
- Debe presentar garantía

DP-3 Formulario de Cotización, describiendo las especificaciones ofertadas.

29.PERIODO DE VALIDEZ DE LAS COTIZACIONES:

Las cotizaciones deben ser válidas por un periodo de **Sesenta (60) días** a partir de la fecha de la cotización. Toda oferta con un periodo de validez menor al requerido será rechazada por el Comprador por no ajustarse a las condiciones de esta invitación.

30.PAGOS:

El precio ofrecido será fijo y deberá incluir los impuestos de ley mediante factura o recibo con la retención de impuestos (en caso de no contar con factura).

La Empresa presentará al Comprador la solicitud de pago por escrito, adjuntando factura comercial y el pago se realizará mediante cheque a nombre del proveedor, cuando procedan los bienes entregados y los servicios realizados.

Atentamente

……..……
Sr. Sr. Mario Estrada Copa
PRESIDENTE COMITÉ DE ADMINISTRACIÓN

Especificaciones Técnicas

I.	ESPECIFICACIONES TÉCNICAS MÍNIMAS REQUERIDAS				
1.-	SISTEMA DE RIEGO PARCELARIO MAS ACCESORIOS			KIT	22
N°	ITEM	ESPECIFICACIONES TECNICAS		UNIDAD	CANTIDAD
1	**CINTA DE RIEGO (CHILLCHINA)**	Descripción general Diámetro Presión de funcionamiento Tipo Espesor Presión de funcionamiento Presentación Material	Accesorio de riego que deja salir micro chorros de agua creando efecto de lluvia de gotas pequeñas 1 1/2 " 1 - 2 Bares Chillchina 0,35 mm 2 a 4 bares Rollos de 100 mts Polietileno 100 % Virgen	**rollos**	**22**
	CUELLERA	*Descripción general* *Diámetro* *Conexión* Material	Pieza para facilitar el montaje de una derivación 2 a 1 " Pernos Poli cloruro de vinilo (PVC)	pza	9
2	**NIPLE**	*Descripción general* Material Diámetro nominal	accesorio de conexión de dos tuberías del mismo diámetro Poli cloruro de vinilo (PVC) 1"	pza	22
3	**CUELLERA**	*Descripción general* *Diámetro* *Conexión* Material	Pieza para facilitar el montaje de una derivación 3 a 1 " Pernos Poli cloruro de vinilo (PVC)	pza	13
4	**Adaptador Llave Para chillchina**	Descripción general Diámetro nominal Material	Accesorio con empaquetadura que regula el ingreso de agua a los ramales 1 1/2" Poli cloruro de vinilo (PVC)	pza	22
5	**Tapón**	Descripción general Presión Diámetro Conexión Material	Accesorio que se utiliza para sellar al final de la tubería Clase 9 3" Rosca H PVC	pza	13
6	**Tapón**	Descripción general Presión Diámetro Conexión	Accesorio que se utiliza para sellar al final de la tubería Clase 9 2" Rosca H	pza	9

		Material	PVC		

II. PLAN DE ENTREGA E INSTALACIÓN

El lugar de entrega de riego parcelario será en la Comunidad de Lamani baja, Municipio de Betanzos Del Dpto. de Potosí; ; La comunidad esta ubicada a 10 km de la localidad de Betanzos sobre el camino asfalto Quivi Quivi. entre las coordenadas UTM X = 245525 Y = 7839919 (Se adjunta ubicación de parcelas en Google EARTH)

El plazo para la entrega no deberá ser superior a 15 días calendario, emitido la orden de compra.

Concluido la Instalación del sistema de riego parcelario, será Imprescindible realizar la prueba hidráulica sobre el tendido de las líneas laterales, accesorios de conexión, los emisores de riego y otros accesorios que son las conexiones del sistema de riego, a objeto de verificar si los materiales empleados y su ejecución son adecuados. Si existen filtraciones evidentes deberán ser reparadas en forma similar.

III. GARANTÍA Y SERVICIOS ADICIONALES REQUERIDOS

1. Todos los bienes y accesorios deben cumplir con las normativas estándar, garantizando la calidad, la integridad y un rendimiento óptimo después de su funcionamiento (incluye prueba hidráulica).
2. Todos los bienes deberán contener una marca indeleble a intervalos, en la que se especifique mínimamente la presión nominal, el diámetro nominal y nombre del fabricante registrado y el certificado correspondiente al lote de fabricación concordante con el producto proveído.
3. Todos los equipos y accesorios proveídos deberán presentar certificado de calidad del fabricante por el producto ofertado, sea este importado o nacional.
4. El Proveedor debe brindar el servicio de capacitación en la instalación, manejo, operación y mantenimientos de los bienes en el lugar de entrega.
5. El Proveedor deberá presentar un certificado de garantía por defectos de fábrica y/o mal funcionamiento mínima de 1 año.

Lamani Baja, 21 de Octubre de 2020

……..……..
Sr. Mario Estrada Copa
PRESIDENTE COMITÉ DE ADMINISTRACIÓN

FORMULARIO DP -01

MODELO DE CARTA DE PRESENTACION

(Lugar y Fecha) .....

Señores

(Nombre de la Organización)
Presente. -

Ref.: Carta de presentación de cotización/oferta-- ***(Indicar el Objeto de la Invitación)***

Estimados Señores:

Luego de haber examinado la Carta de Invitación para presentar Cotización, de los cuales confirmamos recibo por la presente, el suscrito ofrece proveer e instalar los bienes a conformidad con las Especificaciones Técnicas y plazos indicados en la oferta.

Declaramos expresamente el conocimiento de las Condiciones y Especificaciones Técnicas solicitadas en la carta de invitación y autorizamos, mediante la presente, para que cualquier persona natural o jurídica, suministre a los representantes autorizados de la OPP, toda la información que consideren necesaria para verificar la documentación que presentamos, y en caso de comprobarse cualquier incorrección en la misma, nos damos por notificados que su Entidad tiene el derecho a descalificar nuestra oferta.

Convenimos en mantener esta oferta por un período de ***(indicar número de días, que debe ser igual o superior a lo indicado en la Invitación***) días a partir de la fecha fijada para la apertura de propuestas.

Nuestra oferta económica total asciende a Bs…….. ***(indicar el numeral y literal importe total de la propuesta)***

.....
(Firma Representante Legal)
(Aclaración de la firma)

Adj.: *Invitación Recepcionada (firmada y Sellada)*

FORMULARIO DP -02

IDENTIFICACIÓN DEL PROPONENTE

37. Nombre o razón social: _____
38. Dirección Principal: _____
39. Ciudad - País: _____
40. Teléfonos: _____ Celular: _____
41. Fax: _____
42. Correo electrónico: _____
43. Nombre original y año de fundación la Firma: _____
44. Registro Actualizado de Matricula otorgado por FUNDEMPRESA: _____
45. NIT N°: _____

IDENTIFICACIÓN DEL REPRESENTANTE LEGAL

21. Nombre del Representante Legal en Bolivia: _____
22. C.I. N°: _____
23. Dirección del Representante Legal: _____
24. Ciudad país: _____
25. Teléfonos: _____ Celular: _____
6. Fax: _____
7. Correo electrónico: _____
8. Tipo de Organización: (Marque lo que corresponda)

Unipersonal	( )	Sociedad Colectiva	( )
Sociedad Comandita	( )	Sociedad de Responsabilidad	( )
Sociedad Anónima	( )	Sociedad Accidental	( )
Otros	( )		

Nombre, Firma y Sello de la empresa

FORMULARIO DP -03

SOLICITUD DE COTIZACION

Bienes y Servicios distintos a los de consultoría (Expresado en Bs)

Ref. SC-05: Sistema de riego parcelario más accesorios

OPP: Asociación Integral de Productores Agropecuarios "*AIPROAL*"

I. ESPECIFICACIONES TÉCNICAS MÍNIMAS REQUERIDAS				ESPECIFICACIONES TECNICAS PROPUESTAS (DEBE INCLUIR MARCA Y PROCEDENCIA)	UNIDAD	CANTIDAD	PRECIO UNITARIO	TOTAL
SISTEMA DE RIEGO PARCELARIO MAS ACCESORIOS								
Nº	**ITEM**	**ESPECIFICACIONES TECNICAS**			**UNIDAD**	**22**		
1	CINTA DE RIEGO (CHILLCHINA)	Descripción general	Accesorio de riego que deja salir micro chorros de agua creando efecto de lluvia de gotas pequeñas		rollos	22		
		Diámetro	1 1/2 "					
		Presión de funcionamiento	1 - 2 Bares					
		Tipo	chillchina					
		Espesor	0,35 mm					
		Presión de funcionamiento	2 a 4 bares					
		Presentación	Rollos de 100 mts					
		Material	Polietileno 100 % Virgen					
		Descripción general	Pieza para facilitar el montaje de una derivación		pza	9		
		Diámetro	2 a 1 "					
		Conexión	Pernos					
		Material	Poli cloruro de vinilo (PVC)					
	NIPLE	Descripción general	accesorio de conexión de dos tuberías del mismo diámetro		pza	22		
		Material	Poli cloruro de vinilo (PVC)					
		Diámetro nominal	1"					
		Descripción general	Pieza para facilitar el montaje de una derivación		pza	13		

		Diámetro	3 a 1 "					
		Conexión	Pernos					
		Material	Poli cloruro de vinilo (PVC)					
4	**Adaptador Llave Para chillchina**	Descripción general	Accesorio con empaquetadura que regula el ingreso de agua a los ramales		pza	22		
		Diámetro nominal	1 1/2"					
		Material	Poli cloruro de vinilo (PVC)					
5	**Tapón**	Descripción general	Accesorio que se utiliza para sellar al final de la tubería		pza	13		
		Presión	Clase 9					
		Diámetro	3"					
		Conexión						
		Material						
6	**Tapon**	Descripción general	Accesorio que se utiliza para sellar al final de la tubería		pza	9		
		Presión	Clase 9					
		Diámetro	2"					
		Conexión	Rosca H					
		Material	PVC					
TOTAL PRECIO OFERTADO								

II. PLAN DE ENTREGA E INSTALACIÓN SOLICITADAS	**II. PLAN DE ENTREGA E INSTALACIÓN OFERTADAS**
1.El lugar de entrega de riego parcelario será en la Comunidad de Lamani baja, Municipio de Betanzos Del Dpto. de Potosí; ; La comunidad esta ubicada a 10 km de la localidad de Betanzos sobre el camino asfalto Quivi Quivi. entre las coordenadas UTM X = 245525 Y = 7839919 (Se adjunta ubicación de parcelas en Google EARTH) 2.El plazo para la entrega no deberá ser superior a 15 días calendario, emitido la orden de compra. 3,Concluido la Instalación del sistema de riego parcelario, será Imprescindible realizar la prueba hidráulica sobre el tendido de las líneas laterales, accesorios de conexión, los emisores de riego y otros accesorios que son las conexiones del sistema de riego, a objeto de verificar si los materiales empleados y su ejecución son adecuados. Si existen filtraciones evidentes deberán ser reparadas en forma similar.	
III. GARANTÍA Y SERVICIOS ADICIONALES SOLICITADAS	**III. GARANTÍA Y SERVICIOS ADICIONALES OFERTADAS**
1. Todos los bienes y accesorios deben cumplir con las normativas estándar, garantizando la calidad, la integridad y un rendimiento óptimo después de su funcionamiento (incluye prueba hidráulica). 2. Todos los bienes deberán contener una marca indeleble a intervalos, en la que se especifique mínimamente la presión nominal, el diámetro nominal y nombre del fabricante registrado y el certificado correspondiente al lote de fabricación concordante con el producto proveído. 3. Todos los equipos y accesorios proveídos deberán presentar certificado de calidad del fabricante por el producto ofertado, sea este importado o nacional. 4. El Proveedor debe brindar el servicio de capacitación en la instalación, manejo, operación y mantenimientos de los bienes en el lugar de entrega. 5. El Proveedor deberá presentar un certificado de garantía por defectos de fábrica y/o mal funcionamiento mínima de 1 año	

Nota: Todos los costos deben incluir los servicios adicionales requeridos en las especificaciones técnicas

Proveedor: …… Fecha: ……

Dirección: ……Teléfono: ……..

Servicios Adicionales: ……..

Tiempo de entrega: ……

Lugar de entrega: ……...

Validez de la oferta: ……..

FIRMA Y SELLO PROVEEDOR
Nombre: ……
CI: ……

ANEXO 1

DIMENSIONES DE SERIGRAFÍA VÁLIDAS PARA LAS SIGUIENTES CAPACIDADES:

450L, 650L, 900L, 1200L, 2000L, 2300L, 2500L, 3000L, 3500L, 5000L, 10000L.

TANQUE DE 5000Lt.
C/ Cabezal de filtrado de 2"

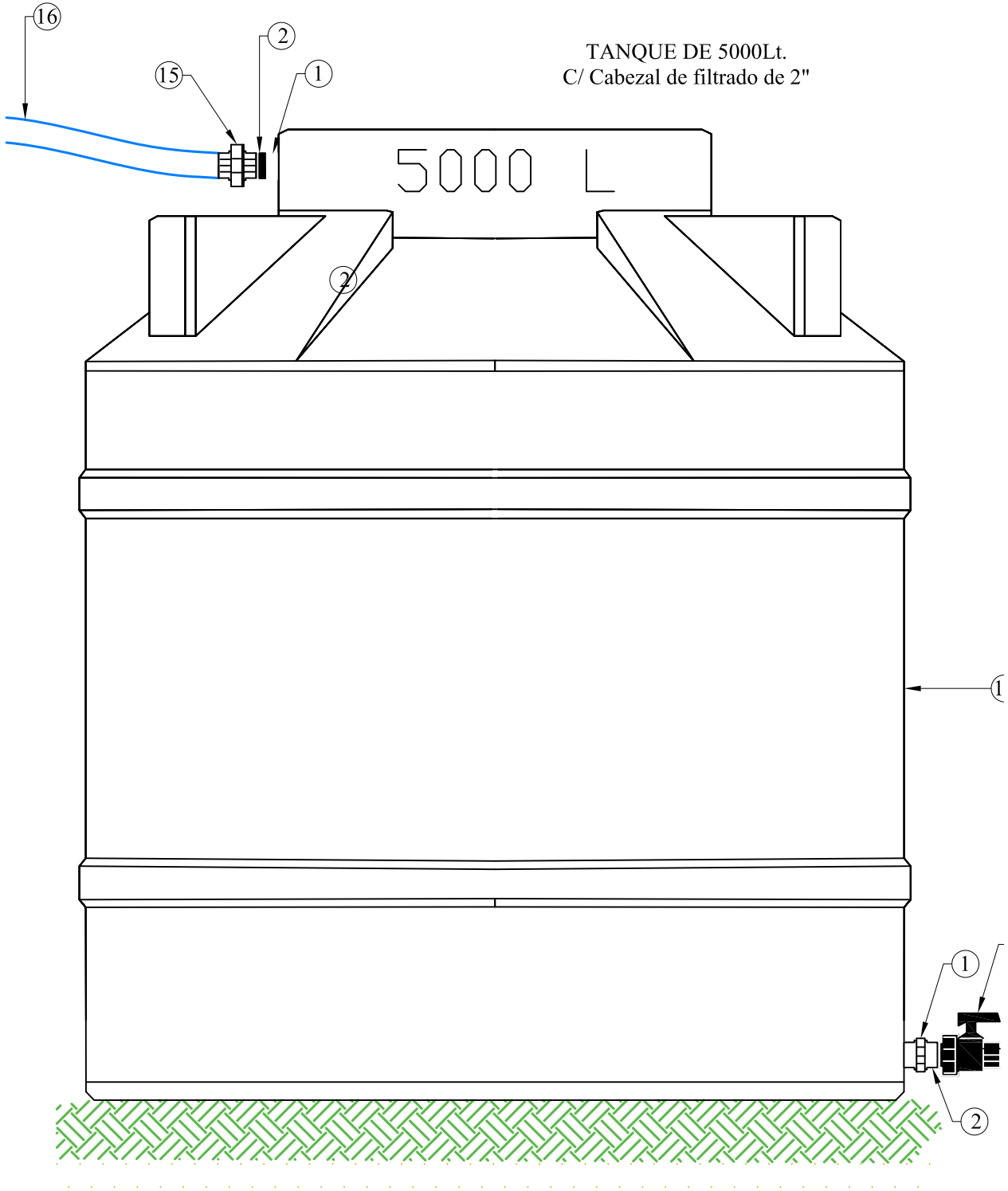

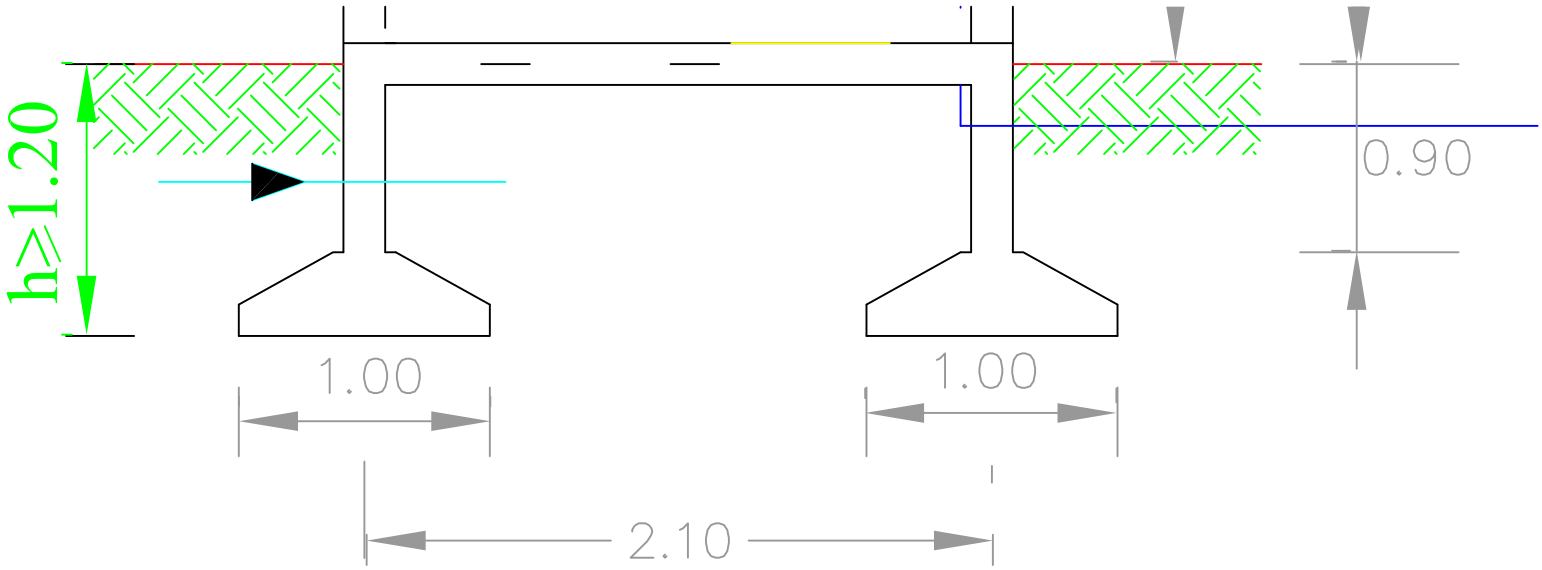
h≥1.20
0.90
1.00
1.00
2.10

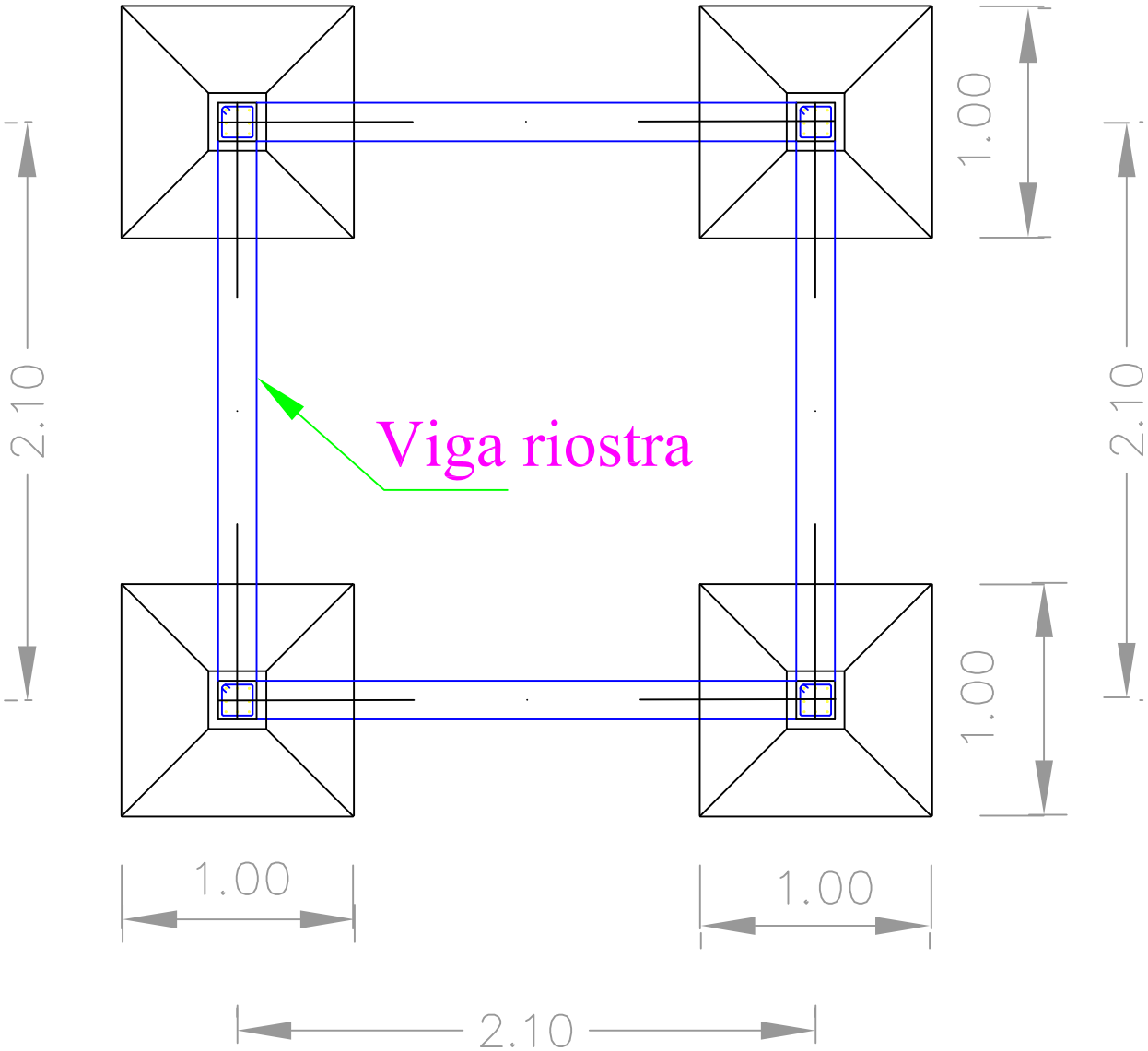
Viga riostra
1.00
1.00
2.10
2.10
1.00
1.00
1.00
2.10